番号	個数	部品名	材質	備考
01	1	本体	C3771B	Ep-Cu/Ni,Cr
02	1	スピンドル	C3604B	Ep-Cu/Ni,Cr
03	2	バックアップリング	C2801P	
04	1	Oリング	NBR-70-1	
05	1	グランドナット	C3604BD	Ep-Cu/Ni,Cr
08	1	ハンドル	PBT	オレンジ色
09	1	表示プレート	PC	
16	1	リングナット	C3604BD	Ep-Cu/Ni,Cr
17	1	リング玉	C3604B	

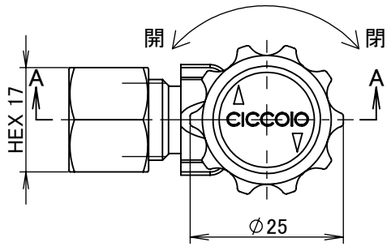

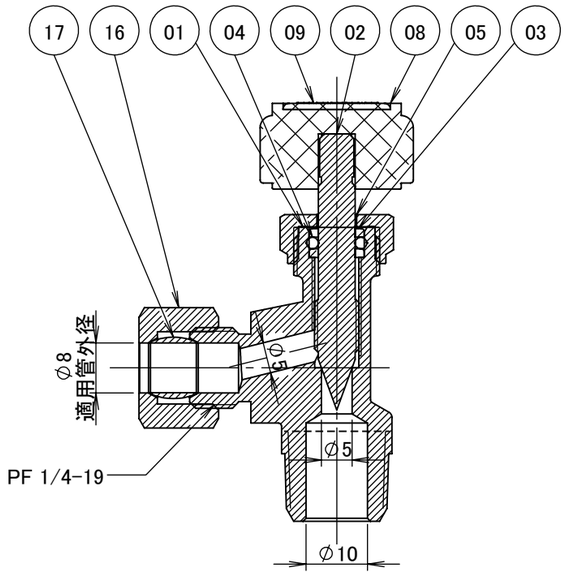

断面図 A-A

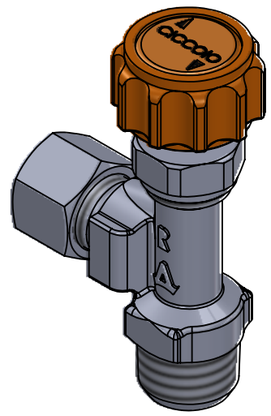

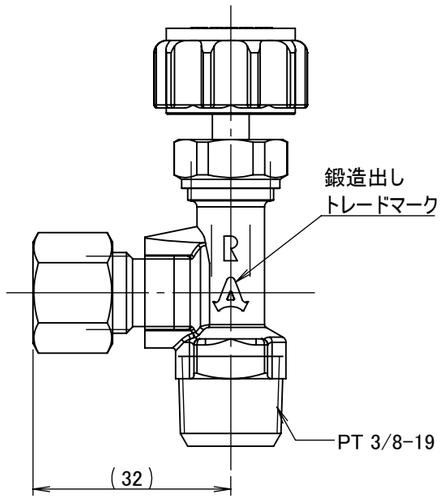

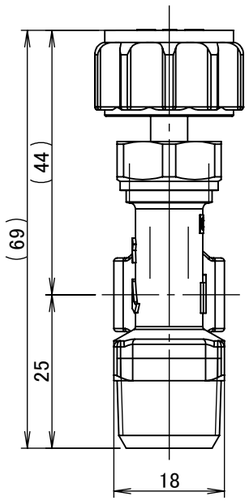

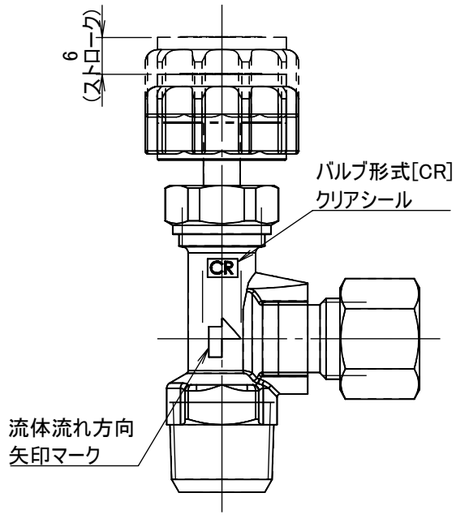

使用条件	
温度	-10℃～+80℃（凍結個所を除く）
圧力	0.98MPa以下

※材質に影響のない環境下で(流体を含む)ご使用下さい。
※使用圧力や使用温度等は、諸条件に寄って変動が生じます。

	第3角法	単位 mm	尺度 1:1	日付 2025/01/20
承認 水田	検図 恵良	材質		
設計 水田	製図 石田	備考		
ASOH Valve & Fitting Brand ASOH CO.,LTD.		品名 チッコロ アングル型 CR-3308		
		図番 2CR-3308		