番号	個数	部品名	材質	備考
01	1	本体	C3771B	Ep-Cu/Ni,Cr
02	1	ソケット	C3604B	Ep-Cu/Ni,Cr
03	1	ステム	C3604B	
04	1	ハンドル	PBT	オレンジ色
05	2	ボールシート	PTFE	
06	1	ボール	C3604B	Ep-Cu/Ni,Cr
07	2	Oリング	NBR-70-1	
08	1	リンフ	C2680	
09	1	ビス	SWCH12A	三価クロメート
21	1	キャップ	PBT	オレンジ色（白線印刷）

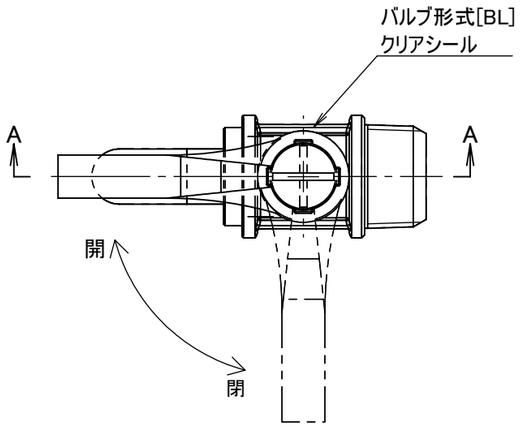

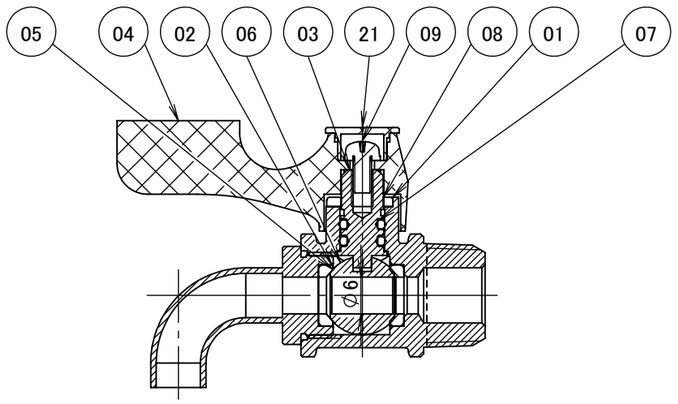

断面図 A-A

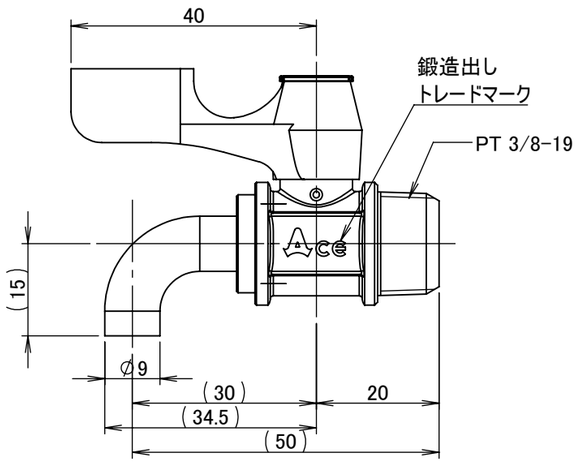

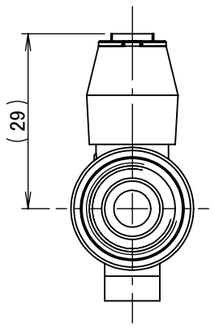

使用条件	
温度	-10℃～+80℃（凍結個所を除く）
圧力	0.98MPa以下

※材質に影響のない環境下で（流体を含む）ご使用下さい。
※使用圧力や使用温度等は、諸条件に寄って変動が生じます。

	第3角法	単位 mm	尺度 1:1	日付 2024/07/11
承認 水田	検図 恵良	材質		
設計 水田	製図 石田	備考		
ASOH Valve & Fitting Brand ASOH CO.,LTD.		品名 エースボール BL-1300		
		図番 1BL-1300		